Banco Esconde-esconde pequeno

Deixe os encaixes que possuem travas, mais soltos durante toda a montagem. Trave tudo somente no final, como último passo.

1

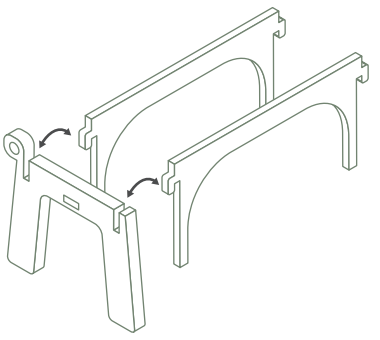

2

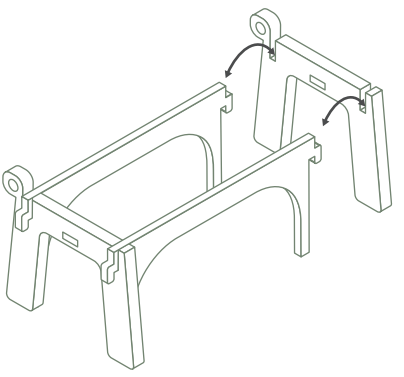

3

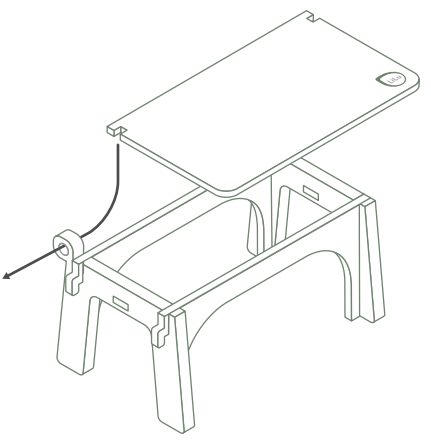

4

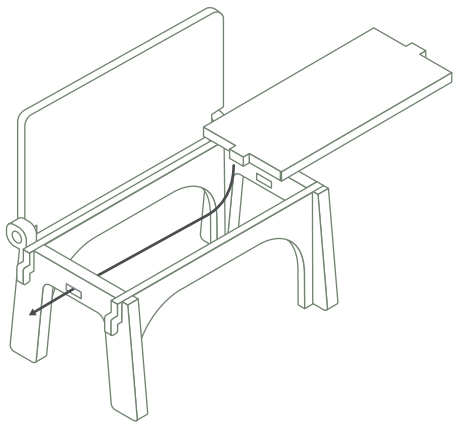

5 Pronto!

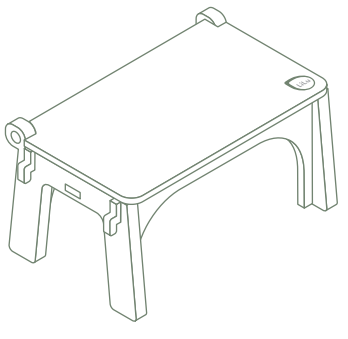

. Limpar apenas com pano úmido
. Permitido o uso de detergente neutro para sujeiras mais pesadas
. Não utilizar produtos abrasivos