Arco Viking

Deixe os encaixes que possuem travas, mais soltos durante toda a montagem. Trave tudo somente no final, como último passo.

1

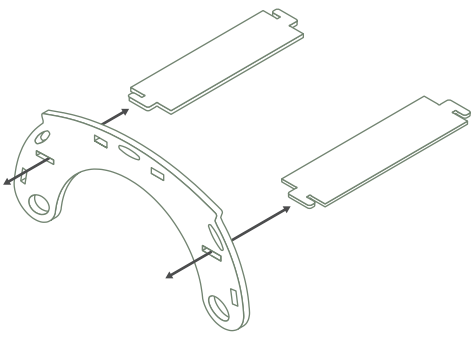

2

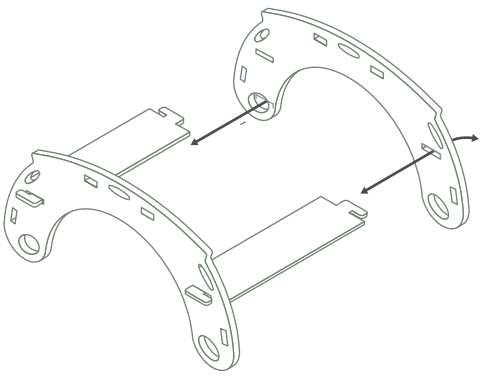

3

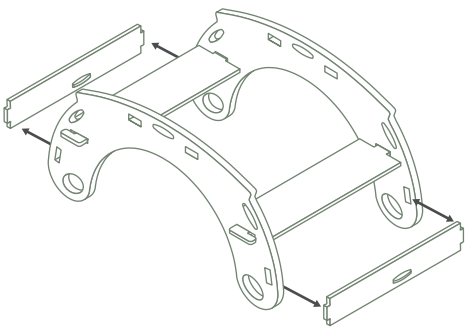

4

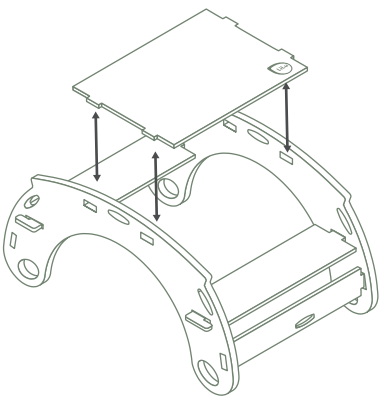

5

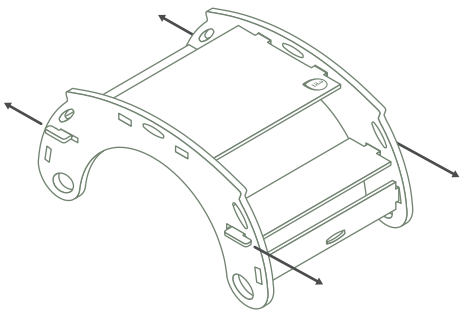

6 Pronto!

Quando na posição de balanço, o Arco Viking estimula as funções motoras e o equilíbrio das crianças.
E como em todo novo aprendizado há um desafio, aconselhamos a presença de um adulto.

. Limpar apenas com pano úmido
. Permitido o uso de detergente neutro para sujeiras mais pesadas
. Não utilizar produtos abrasivos